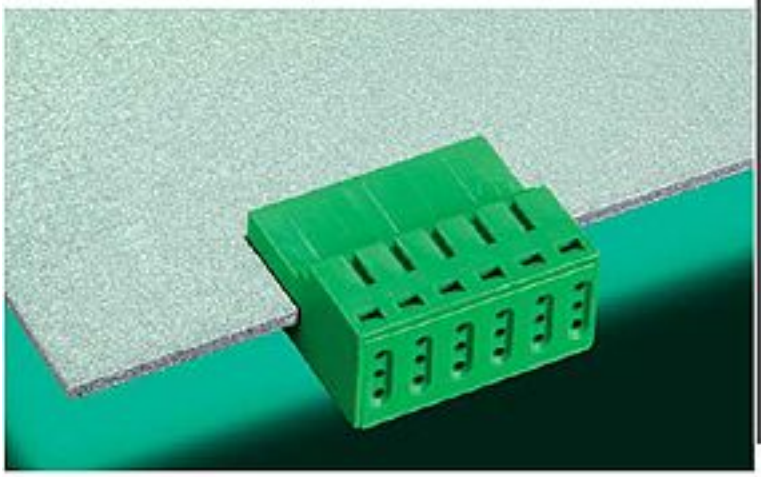

AK 4350

AK 4350/.. G - 3.5 - GRÜN

2-12 polig, Rastermaß 3,5 mm

Gewünschte Polzahl bitte einsetzen bei ..

Bestellbeispiel s. Seite 11

Auch mit Führungsnut (FN) und Rastklammern (RK) erhältlich!

Bemessungsdaten:

		gem. DIN EN 61984	
Nennspannung	150 V	160 V	250 V
Nennstrom	5 A	6 A	6 A
Überspannungskategorie		III	II
Leitergröße	AWG 22-20 s	0,5 mm² s	0,5 mm² s
Prüfspannung / Verschmutzungsgrad		2,5 kV/3	2,5 kV/2

Max. Anschlussquerschnitt	
eindrähtig (starr)	0,5 mm²
Maße	
Rastermaß	3,5 mm
Leiterplattendicke	1,5 mm
Abisolierlänge	8,5 mm
Werkstoffe	
Isolierstoff	PA
Brennbarkeitsklasse	UL94 V-0
Temperaturbereich	-30°C/+105°C
Klemmfeder	rostfreier Stahl
Kontaktfeder	Cu
Farbe	
grün	RAL 6018

AK 4350

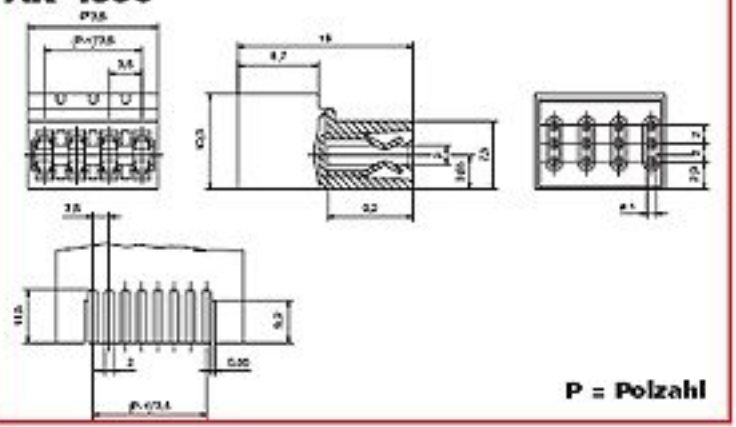

P = Polzahl